Data presentazione: 27/09/1994 - Data: 05/09/2025 - n. T60823 - Richiedente: [redacted]

MODULARIO
F. rig. rend. 497

MINISTERO DELLE FINANZE
DIREZIONE GENERALE DEL CATASTO E DEI SS.TT.EE.

CATASTO EDILIZIO URBANO (RDL 13-4-1939, n. 652)

MOD. BN (CEU)

LIRE 250

Planimetria di u.i.u. in Comune di MARGHERITA DI SAVOIA via VINCENZO BELLINI civ. 9

PIANTA PIANO RIALZATO H=2.70 mt.

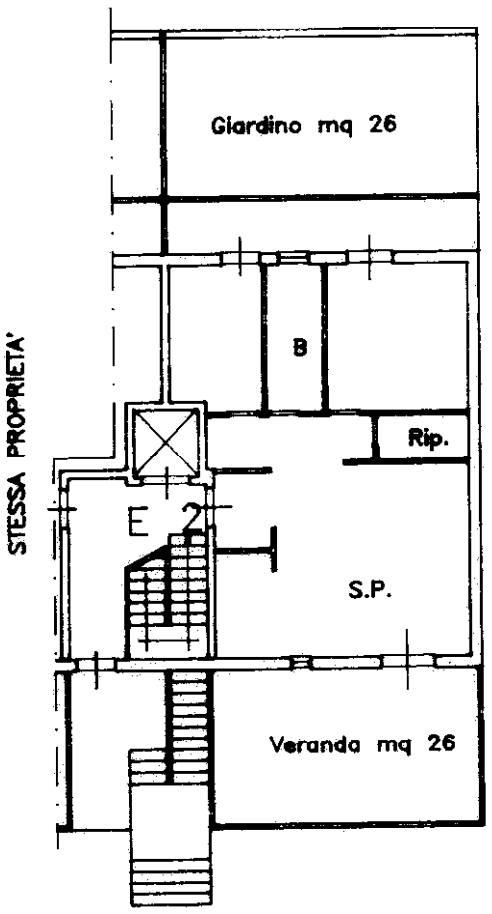

STRALCIO PLANIMETRICO 1:2000

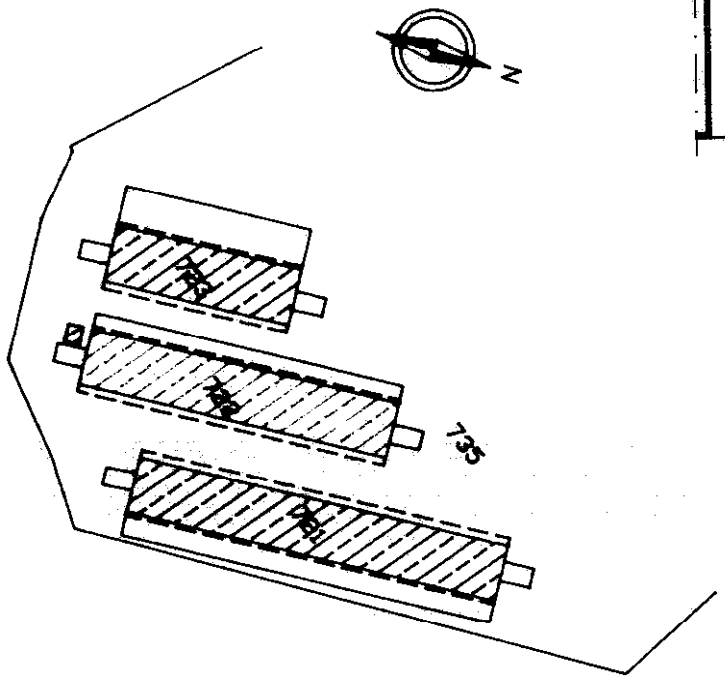

03308715

ORIENTAMENTO

SCALA DI 1:200

Dichiarazione di N.C. ☒
Denuncia di variazione ☐

Identificativi catastali:
F. 25
n. 722 sub. 48

RISERVATO ALL'UFFICIO

[redacted]

Catasto dei Fabbricati - Situazione al 05/09/2025 - Comune di MARGHERITA DI SAVOIA(E946) - < Foglio 25 - Particella 722 - Subalterno 48 >
VIA VINCENZO BELLINI n. 9 Scala E Interno 2 Piano T

10 metri

Rome Istituto Poligrafico e Zecca dello Stato - P.V.

Ultima planimetria in atti
Data presentazione: 27/09/1994 - Data: 05/09/2
Totale schede: 1 - Formato di acquisizione: A4(