Data presentazione: 27/09/1994 - Data: 05/09/2025 - n. T60824 - Richiedente: [redacted]

MODULARIO
F. rig. rend 497

MINISTERO DELLE FINANZE
DIREZIONE GENERALE DEL CATASTO E DEI SS.TT.EE.

CATASTO EDILIZIO URBANO (RDL 13-4-1939, n. 652)

MOD. BN (CEU)

LIRE 385

Planimetria di u.i.u. in Comune di MARGHERITA DI SAVOIA via VINCENZO BELLINI civ. 9

PIANTA SEMINTERRATO H = 2.65 m.

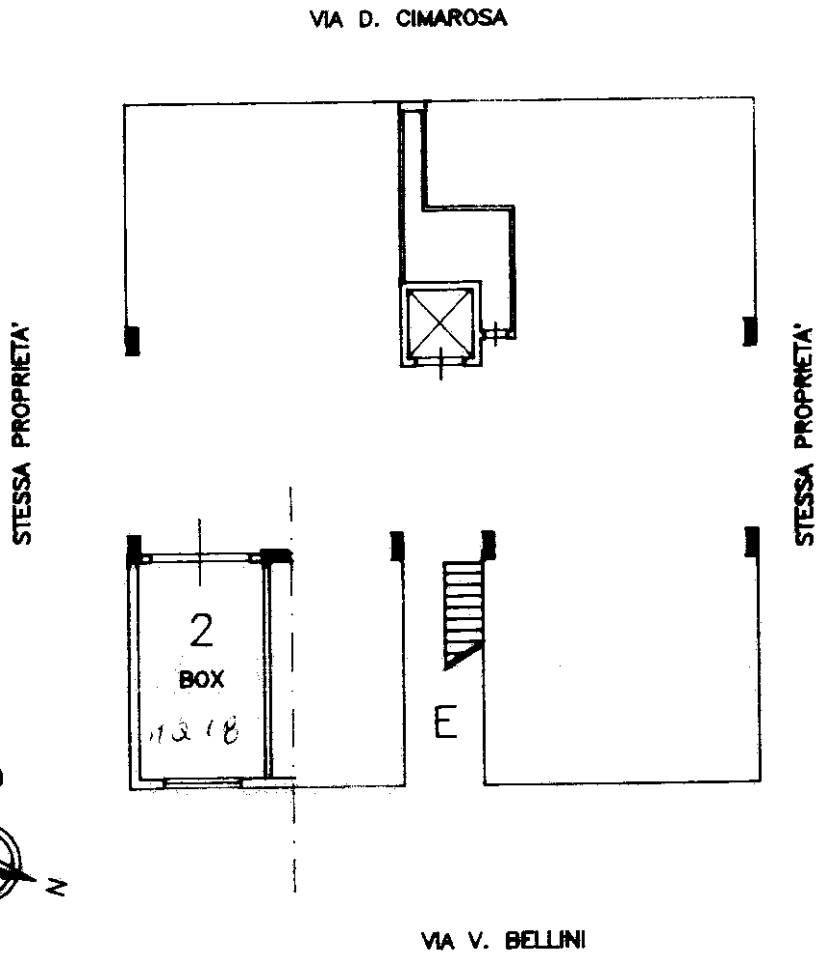

STRALCIO PLANIMETRICO 1:2000

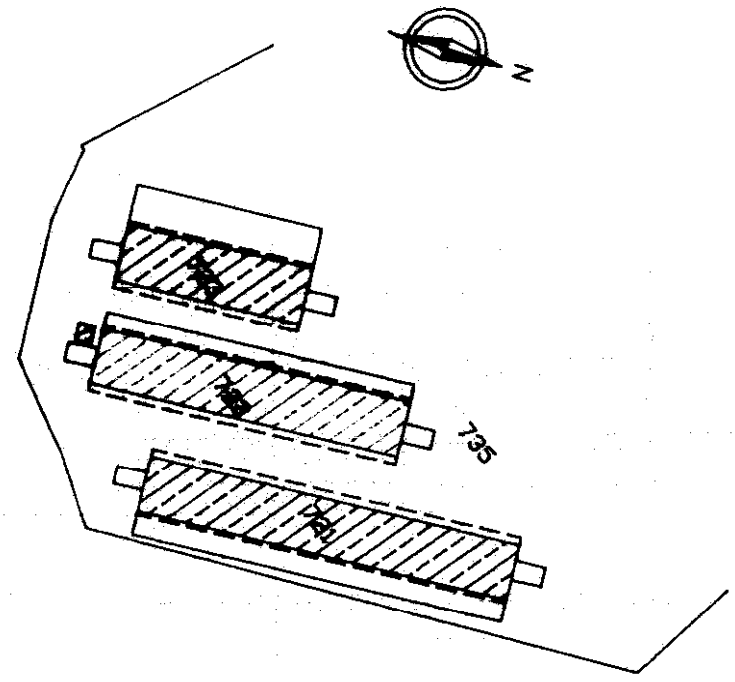

03308988

ORIENTAMENTO

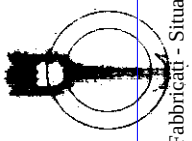

SCALA DI 1:200

Roma - Istituto Poligrafico e Zecca dello Stato - P.V.

Dichiarazione di N.C. ☒
Denuncia di variazione ☐

[redacted]

RISERVATO ALL'UFFICIO

B642

27 P. 94

Identificativi catastali
F. 25
n. 722 sub. 75

Catasto dei Fabbricati - Situazione al 05/09/2025 - Comune di MARGHERITA DI SAVOIA(E946) - < Foglio 25 - Particella 722 - Subalterno 75 >
VIA VINCENZO BELLINI n. 7 Scala D Piano S1
10 metri

Ultima planimetria in atti
Data presentazione: 27/09/1994 - Data: 05/09/2
Totale schede: 1 - Formato di acquisizione: A4(